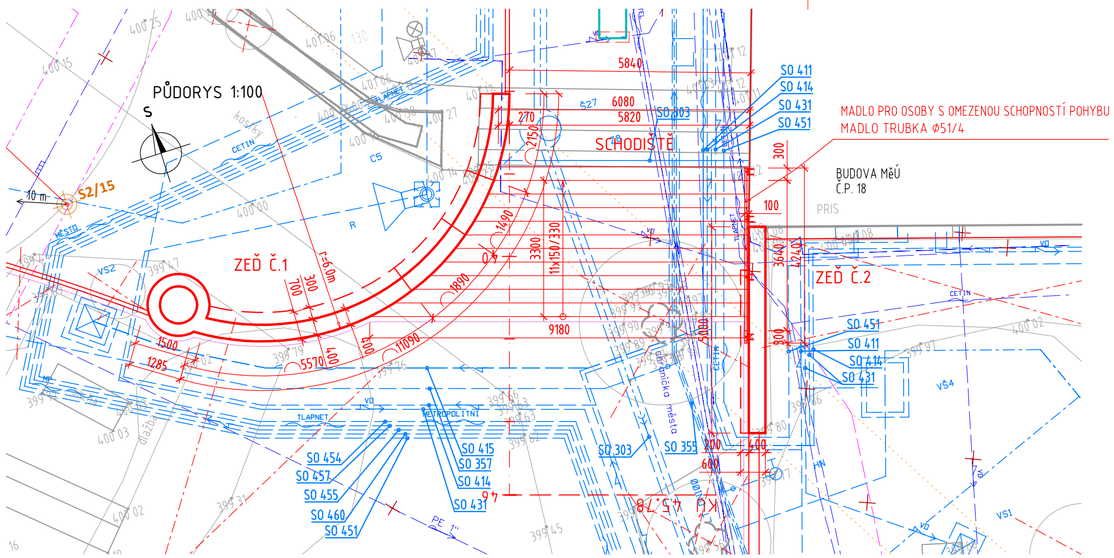

ZEĎ Č.1
ROZVINUTÝ POHLED 1:50

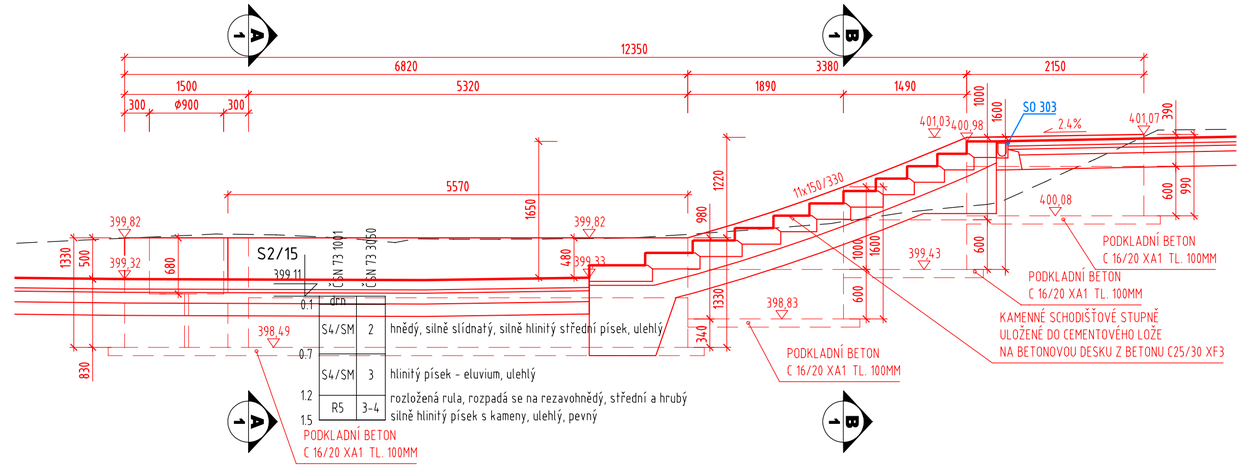

ZEĎ Č.2
POHLED 1:50

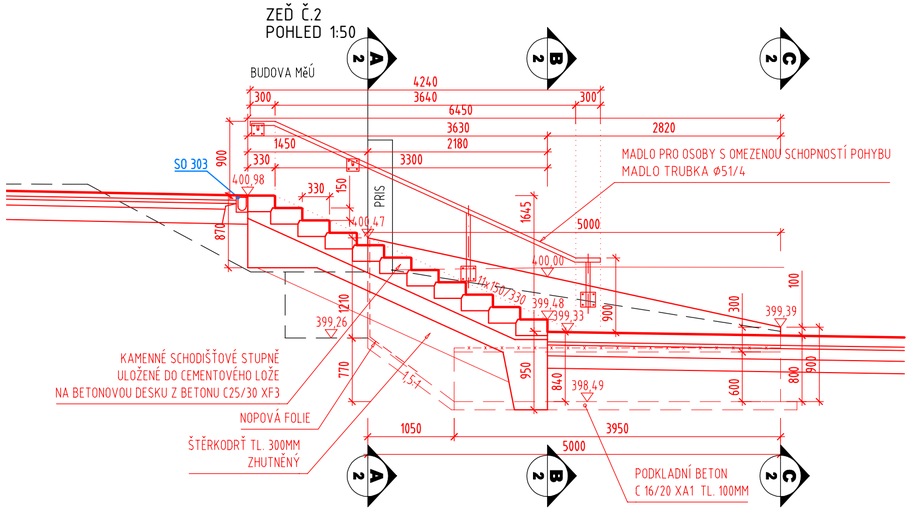

ZEĎ Č.1
ŘEZ A-A 1:50

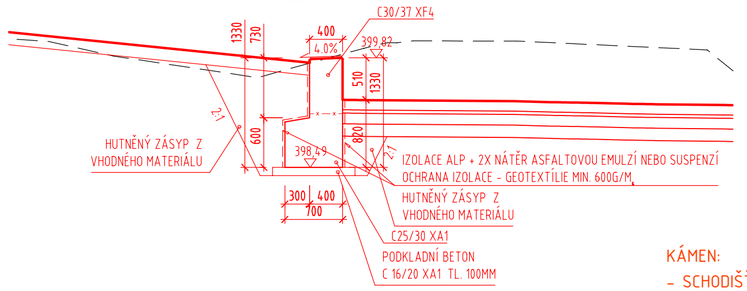

PROTIKOROZNÍ OCHRANA ZÁBRADLÍ:
- NÁTĚROVÝ SYSTÉM PRO STUPEŇ AGRESIVITY PROSTŘEDÍ C4 DLE ČSN EN ISO 12944
- ZÁKLADNÍ NÁTĚR S VYSOKÝM OBSAHEM ZINKU (80%)
- MEZIVRSTVY EPOXID SE ŽELEZITOU SLÍDOU
- VRCHNÍ NÁTĚR POLYURETAN, ODSTÍN DLE RAL 7016 (ANTRACITOVÁ ŠEDÁ)
- PŘÍPRAVA POVRCHU:
  - ČISTOTA POVRCHU Sa 2,5
  - DRSNOST DLE ÚDAJŮ VÝROBCŮ HMOTY ZÁKLADNÍHO NÁTĚRU
- PRO PROVEDENÍ, PŘEJÍMKŮ A KONTROLU PROVEDENÍ PLATÍ ČSN EN ISO 12994

SPOJOVACÍ A KOTEVNÍ MATERIÁL:
NEREZ NEBO ŽÁROVĚ POZINKOVANÝ + SHODNÝ NÁTĚROVÝ SYSTÉM JAKO U ZÁBRADLÍ

PRO VÝROBU, PKO A MONTÁŽ PLATÍ ČSN EN ISO 12944 A TKP 19 A,B

KÁMEN:
- SCHODIŠŤOVÉ STUPNĚ - ŽULA, VELMI SVĚTLE ŠEDÁ AŽ BÍLÁ, JEMNĚ ROVNOMĚRNĚ ZRNITÁ, POVRCHOVÁ ÚPRAVA PEMRLOVÁNÍ, HRANU ZKOSIT 15/5

ZEĎ Č.1
ŘEZ B-B 1:50

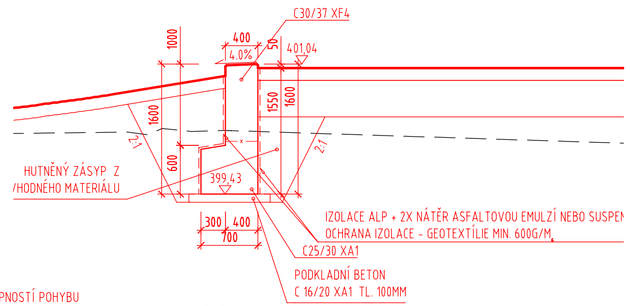

POZNÁMKY:

- VÝŠKOVÝ SYSTÉM Bpv, POLOHOVÝ SYSTÉM S-JTSK
- ROZMĚRY JSOU VYNÁŠENY Z GEODETICKÉHO ZAMĚŘENÍ
- TLOUŠŤKY A DIMENZE SKRYTÝCH KONSTRUKCÍ BYLY ODHADNUTY PŘÍP. ODVOZENY Z ARCHIVNÍ DOKUMENTACE
- DÉLKOVÉ KÓTY JSOU ZAOKROUHLENY NA 5 mm
- PŘED ZAHÁJENÍM STAVBY ZHOTOVITEL STAVBY ZAJISTÍ VYTÝČENÍ VŠECH SÍTÍ
- BĚHEM STAVBY JE NUTNÉ DODRŽOVAT PODMÍNKY SPRÁVCŮ SÍTÍ UVEDENÉ V JEJICH VYJÁDŘENÍCH

SOUŘADNICOVÝ SYSTÉM S-JTSK
VÝŠKOVÝ SYSTÉM Bpv

ZEĎ Č.2
ŘEZ A-A 1:50

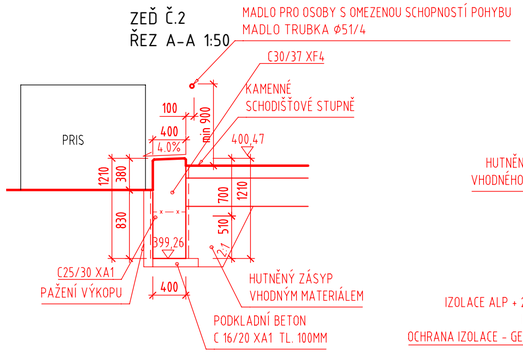

ZEĎ Č.2
ŘEZ B-B 1:50

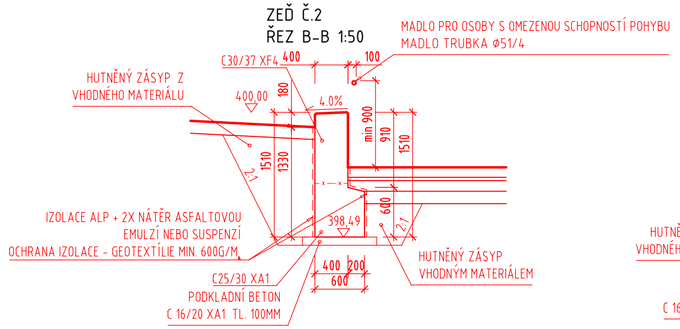

ZEĎ Č.2
ŘEZ C-C 1:50

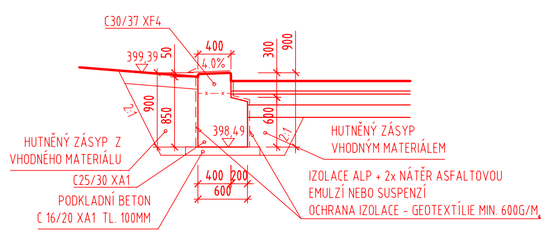

TRANSCONSULT s.r.o.
Nerudova 37, 500 02 Hradec Králové

Vedoucí projektu	Ing. Hodek		Středisko:	1
Odpovědný projektant	Ing. Velehradský		Vedoucí:	Ing. Hodek
Zpracovatel	Ing. Velehradský		Zak. číslo	1922130001
Přezkoušel	Ing. Shejbal		Arch. č.: 02419	Formát: 6 A4
Kontroloval	Ing. Hodek		Datum:	07/2020
Objednatel:	Město Světlá nad Sázavou		Účel:	DSP+PDPS

REVITALIZACE NÁMĚSTÍ TRČKŮ Z LÍPY VE SVĚTLÉ NAD SÁZAVOU
DOKUMENTACE OBJEKTŮ A TECHNICKÝCH A TECHNOLOGICKÝCH ZAŘÍZENÍ
STAVEBNÍ ČÁST
SO 201 OPĚRNÉ ZDI A SCHODIŠTĚ NA NÁMĚSTÍ

Část dok.
D.1.14

SO 201-3 OPĚRNÉ ZDI A SCHODIŠTĚ U MĚSTSKÉHO ÚŘADU
DISPOZICE

Měřítko
1:100, 1:50

Č. výkresu
5.1